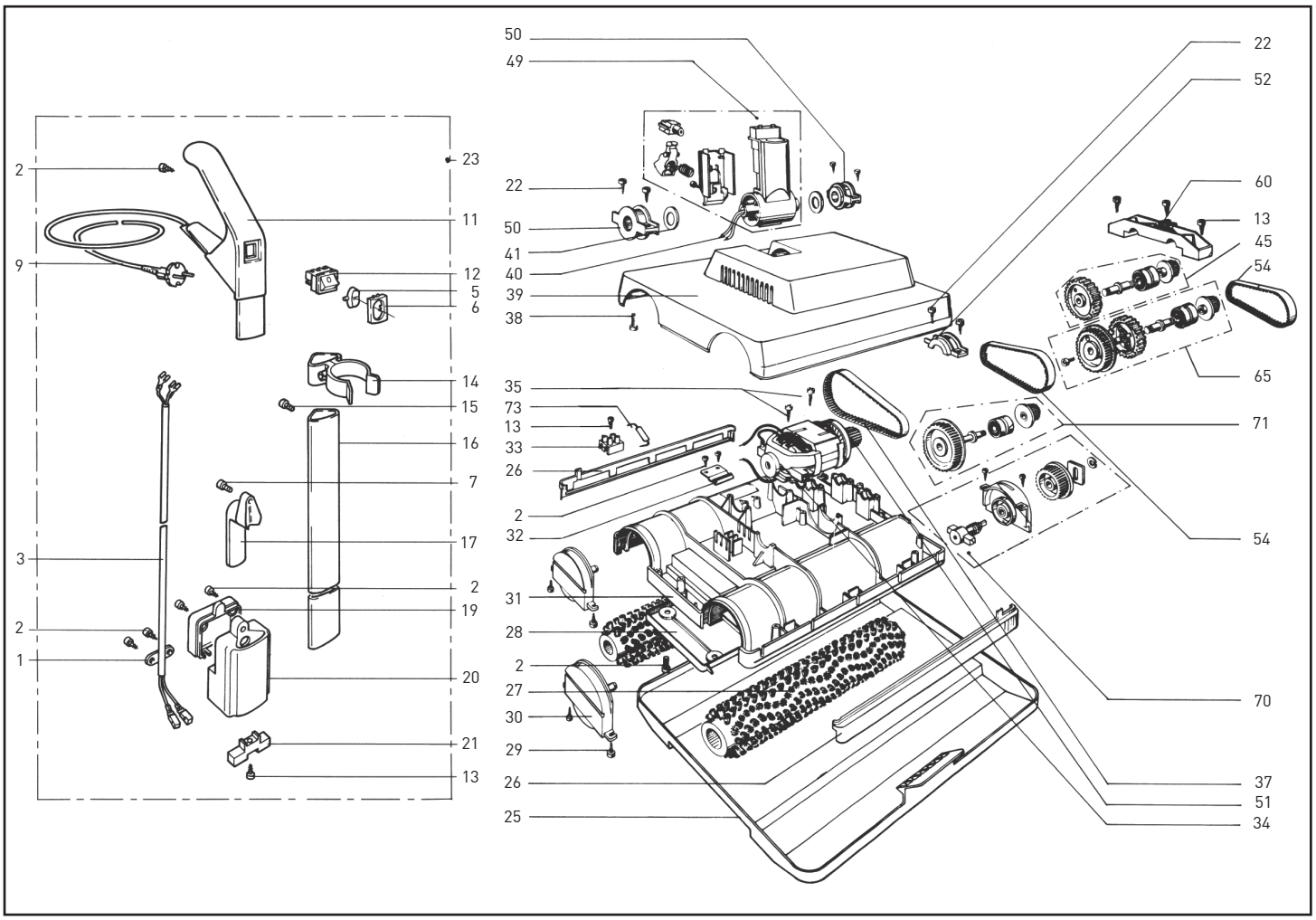

Teileverzeichnis 230V (Europa/CH)

Pos.	Teil-Nr.	Benennung
1	1030UL	Zugentlastungsschelle
2	0106ER	Schraube 3,9 x 13 A2
3	3116	Stielleitung
5	3137dg	Schaltwippe
6	3136hg	Schalterrrahmen
7	0127ER	Schraube Taptite M4x10
9	5260dg	Anschlußleitung Konturenstecker
	5351dg	Anschlußleitung (CH)
11	3142HG	Griff
12	05134	Wippenschalter (incl. Pos. 5 + 6)
13	0105 ER	Schraube 3,9 x 19
14	5352 hg	Zubehörklammer
15	0129 ER	Schraube Taptite M4x12
16	3115	Stiel
17	3118hg	Leitungshaken
19	3027hg	Stielstecker-Abdeckung
20	3113hg	Stielstecker
21	1020UL	Kontaktabdeckung
22	0103ER	Schraube 3,9 x 16
23	3122EA	Stiel, kpl.(D,FR,NL)
	3122EB	Stiel, kpl. (CH)
25	3033hg	Bodenschale
26	2007mg	Stoßbandage
27	3005	Rundbürste
28	3002hg	Bodenplatte
29	0112ER	Schraube M4 x 12 A2
30	3010hg	Lager, rechts
31	3001hg	Unterteil DUO
32	3032	Rastfeder
33	0502	Reihenklemme 2-polig
34	3047ER	Motor DUO 230 V
	05084S	Kohlebürstenset
35	01020ER	Schraube 3,9 x 21

Pos.	Teil-Nr.	Benennung
37	3038	Zahnriemen HTD 3M
38	0116ER	Schraube M4 x 30 A2
39	3004SE	Oberteil, DUO
40	0808	Flachstecker, kpl.
41	0149ER	Paßscheibe 18/25
45	3147	Antriebachse, kpl.
49	3111hg	Gelenk, kpl.
50	3051	Gelenklager, kpl.
51	3014	Motorritzel 19
52	3030	Lagerdeckel
53	3013	Riemenscheibe
54	3042	Zahnriemen HTD 5M
60	3039	Lagerbrücke
65	3146	Antriebachse, kpl.
70	3052hg	Lager, links, kpl.
71	3017ER	Riemenscheibe, kpl.
73	0503	Kondensator

Parts List 120/230/240V (USA/AUS/GB/ZA)

Pos.	Product-Code	Description
1	1030UL	Cable clamp
2	0106ER	Screw 3,9 x 13 A2
3	3116	Handle cable (230/240V)
	3125	Handle cable (120 V)
5	3137dg	Switch cap
6	3136hg	Switch cap holder
7	0127ER	Screw Taptite M4x10
9	5260dg	Cable (Europa)
	5422dg	Cable (ZA)
	5433dg	Cable (USA)
	5461UK	Cable (GB)
	5390dg	Cable (AUS)
11	3142HG	Handle grip
12	05134	Rocker switch (incl. Pos. 5 + 6)
13	0105ER	Screw 3,9 x 19
14	5352hg	Clamp
15	0129ER	Screw Taptite M4x12
16	3115	Handle
17	3118hg	Cable hook
19	3027hg	Handle connector cover
20	3113 hg	Handle connector
21	1020UL	Contact cover
22	0103ER	Screw 3,9 x 16
23	3122EA	Handle, cpl. (Europa)
	3122EH	Handle, cpl. (USA)
	3122EF	Handle, cpl. (ZA)
	3122EC	Handle, cpl. (GB)
	3122ED	Handle, cpl. (AUS)
25	3033hg	Storage tray
26	2007mg	Bumper
27	3005	Brush assembly
28	3002hg	Base plate
29	0112ER	Screw M4 x 12 A2
30	3010hg	Bearing block RH
31	3001hg	Brush housing
32	3032	Handle stop spring
33	0502	Terminal block

Pos.	Product-Code	Description
34	3047ER	Motor 230 V
	3048ER	Motor 240 V
	3049ER	Motor 120 V
	05084S	Carbon brush Set (230/240 V)
	05095S	Carbon brush (120 V)
35	01020ER	Screw 3,9 x 21
37	3038	Drive belt
38	0116ER	Screw M4 x 30 A2
39	3004SE	Cover
40	0808	Swivel neck wires with contacts (230/240V)
	0808UL	Swivel neck wires with contacts (120V)
41	0149ER	Spacer washer
45	3147	Drive axle, cpl.
49	3111hg	Swivel neck assembly (230/240 V)
	3123hg	Swivel neck assembly (120 V)
50	3051	Swivel neck support
51	3014	Motor pulley
52	3030	Clamp
54	3042	Drive belt
60	3039	Bridge
65	3146	Drive axle, cpl.
70	3052hg	Bearing block assy. LH
71	3017ER	Pulley, cpl.
73	0503	Condenser (230/240V)